O‘ZBEKISTON RESPUBLIKASI XALQ TA’LIMI VAZIRLIGI

RESPUBLIKA TA’LIM MARKAZI

TEXNOLOGIYA FANI
2021–2022–O‘QUV YILI
IMKONIYATLARI CHEKLANGAN BOLALAR UCHUN IXTISOSLASHTIRILGAN MAKTAB VA MAKTAB- INTERNATLARNING 9-, 10-SINF O‘QUVCHILARI UCHUN YAKUNIY DAVLAT ATTESTATSIYASINI O‘TKAZISH BO‘YICHA METODIK TAVSIYA VA MATERIALLAR

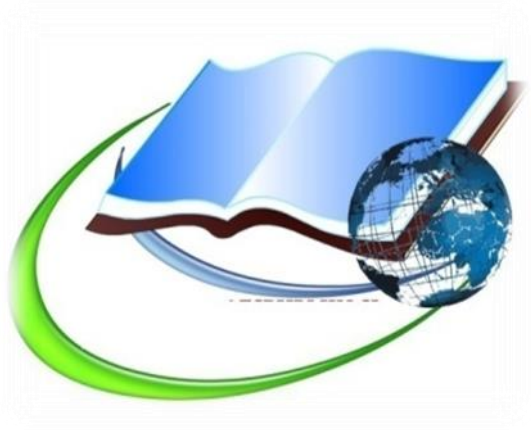

TOSHKENT – 2022

Imtihon materiallari Respublika ta'limi markazining navbatdagi ilmiy-metodik kengashida muhokamaga qo'yilib, tavsiya qilindi. (***2022-yil 25-martdagi 1-son Ilmiy-metodik kengash qarori***).

Aqliy rivojlanishida nuqsoni bo'lgan bolalar ta'lim muassasalarining 9-10-sinf o'quvchilari yakuniy davlat attestatsiyasini o'tkazish bo'yicha metodik tavsiya va materiallarni tijorat maqsadida ko'paytirib tarqatish taqiqlanadi.

Aqliy rivojlanishida nuqsoni bo'lgan bolalar ta'lim muassasalari metodbirlashmalari yakuniy nazorat imtihoni materiallariga 15-20% gacha o'zgartirishlar kiritishi mumkin.

TUZUVCHILAR:

Mehnat ta'limi (Tikuvchilik)

A.Bakiyeva – Toshkent shahar, Shayhontohur tumanidagi 37-sonli yordamchi maktabning mehnat fani o'qituvchisi.

Mehnat ta'limi (Duradgorlik)

Sh.Tojiev – Toshkent shahar, Chilonzor tumanidagi 66-sonli yordamchi maktabning mehnat fani o'qituvchisi.

B.Qo'chqorov – Toshkent shahar, Mirobod tumanidagi 57-sonli yordamchi maktabning mehnat fani o'qituvchisi.

A.Gufranov – Toshkent shahar, Yakkasaroy tumanidagi 25-sonli yordamchi maktabning mehnat fani o'qituvchisi.

R.Ahmedov – Toshkent shahar, Yashnobod tumanidagi 52-sonli yordamchi maktabning mehnat fani o'qituvchisi.

Mehnat ta'limi (Chilangarlik)

N.Zaykin – Toshkent shahar, Yakkasaroy tumanidagi 25-sonli yordamchi maktabning mehnat fani o'qituvchisi.

U.Zokirov – Toshkent shahar, Uchtepa tumanidagi 199-sonli yordamchi maktabning mehnat fani o'qituvchisi.

Mehnat ta'limi (Kosibchilik)

V.Ataxodjaev – Toshkent shahar, Chilonzor tumanidagi 66-sonli yordamchi maktabning mehnat fani o'qituvchisi.

Mehnat ta'limi (Pazandachilik)

M.Azimova – Toshkent shahar, Yashnabod tumanidagi 103-sonli yordamchi maktab-internatning mehnat fani o'qituvchisi.

Mehnat ta'limi (Sartaroshlik)

Z.Abdujabborova – Toshkent shahar, Shayxontahur tumanidagi 37-sonli yordamchi maktab-internatning mehnat fani o'qituvchisi.

Mehnat ta'limi (Kulolchilik)

N.Olimjonova – Toshkent viloyati, Piskent tumanidagi 79-sonli yordamchi maktab-internatning mehnat fani o'qituvchisi.

Aqliy rivojlanishida nuqsoni bo‘lgan bolalar uchun ixtisoslashtirilgan maktab va maktab-internatlarning bitiruvchi sinflari uchun **“Mehnat ta‘limi”** fanidan (tikuvchilik, duradgorlik, chilangarlik, kosibchilik, pazandachilik, sartaroshlik) yakuniy nazorat imtihonlarini o‘tkazish bo‘yicha tavsiyalar

YAKUNIY NAZORAT IMTIHONLARINI O‘TKAZISH TARTIBI

Aqliy rivojlanishida nuqsoni bo‘lgan bolalar uchun ixtisoslashtirilgan maktab va maktab-internatlarda mehnat ta’limi fanidan (tikuvchilik, duradgorlik, chilangarlik, kosibchilik, pazandachilik, sartaroshlik) yo‘nalishlar bo‘yicha imtihon savollari amaliy va nazariy topshiriqlar asosida o‘tkaziladi. Barcha yo‘nalishlar bo‘yicha topshiriqlarni bajarish uchun 180 daqiqa vaqt ajratiladi.

Bunda yakuniy attestatsiya 2 bosqichda (amaliy va nazariy) o‘tkaziladi.

1-bosqich (amaliy – 120 minut): o‘quvchi oldindan tanlangan 3 yoki 4 ta amaliy ishdan birini bajaradi.

2-bosqich (nazariy – 60 minut): o‘quvchi 15 ta biletdan birini tanlaydi (1ta biletda 2 ta savol berilgan) va savollarga og‘zaki javob beradi.

Izoh: mehnat ta’limining boshqa yo‘nalishlari (qishloq xo‘jaligi, qandolatchilik, obodonlashtirish va hakozo) bo‘yicha yakuniy attestatsiya materiallari maktab mehnat o‘qituvchilari tomonidan ishlab chiqiladi hamda metodbirlashma yig‘ilishida tasdiqlangan holda yakuniy attestatsiya imtihonlarini o‘tkazish tavsiya etiladi.

Topshiriqlarni bajarish uchun har bir o‘quvchi zarur bo‘lgan chizma yoki texnologik talablar ko‘rsatilgan topshiriqlarni, materiallarni oladilar.

O‘qituvchi vazifani bajarishga qo‘yilgan maqsad va qisqacha topshiriqning tartibini tushuntiradi. O‘quvchilar asbob-uskunalarni mustaqil ravishda tanlaydilar. Hay’at a’zolari ishning borishi, asbob-uskunalarni to‘g‘ri tanlanishi, ish joyini tashkil etilishi va ishni bajarilish tartibini hisobga oladi.

Izoh: Amaliy topshiriqlar murakkab va yengil turda berilgan, bo‘lib, berilgan amaliy topshiriqlardan biri tanlangan holda bajariladi.

O‘quvchi amaliy topshiriqlarni bajargandan so‘ng, nazariy savollarga og‘zaki javob beradi.

Mehnat yo‘nalishlari bo‘yicha olib boriladigan amaliy va nazariy imtihonlarni o‘tkazish, o‘quvchilar uchun barcha sharoitlarni yaratishda maktab direktori shaxsan javobgardir.

BAHOLASH MEZONLAR

№	Amaliy topshiriq	Ball
1	Amaliy ish o‘z vaqtida, toza, asbob-uskunalarni to‘g‘ri tanlangan holda bajarilsa	5
2	Amaliy ishni bajarishda bir-ikkita kamchilikka yo‘l qo‘yilsa	4
3	Amaliy ish berilgan vaqt ichida oxirigacha yetkazilmasa	3
4	Amaliy ish berilgan vaqt ichida oxirigacha yetkazilmasa hamda bir-ikkita kamchilikka yo‘l qo‘yilsa	2
5	Topshiriq umuman bajarilmaganda	1
Nazariy topshiriq		
1	Biletdagi nazariy savollarga to‘liq javob berilsa	5
2	Biletdagi nazariy savollarga javob berishda bir-ikkita kamchilikka yo‘l qo‘yilsa	4
3	Biletdagi nazariy savollarga javob berishda uchta-to‘rtta kamchilikka yo‘l qo‘yilsa	3
4	Biletdagi nazariy savollarga to‘liq jovob bera olmasa	2
5	Topshiriq umuman bajarilmaganda	1

TIKUVCHILIK

1-BILET

1. Chaqaloqlar kiyimi turlari va ularga qo‘yiladigan gigiyenik talablar haqida aytib bering? Paxta tolali buyumlarni dazmollash tartibi.
2. Tikuv mashinasi ignasining tuzilishi. Mashina ignasini o‘rnatib bering.

2-BILET

1. Koketka turlari va ularga ishlov berish usullari.
2. Aralash tolali gazlamalar. Trikotaj gazlamasi. Ularning xususiyatlari.

3-BILET

1. Milliy lozimni tikish tartibi. Kiyimlarni tikishda milliy oxangni qo‘llash deganda nimani tushunasiz?
2. Maxsus tikuv mashinasi “overlok” qanday ish bajaradi?

4-BILET

1. Paxta va zig‘ir tolali gazlamalar. Ularning xususiyatlari.
2. O‘zbek milliy ro‘zg‘or buyumlariga qanday buyumlar kiradi.

5-BILET

1. Ko‘ylakning asos andazasi kontur chiziqlari nomlarini aytib bering?
2. Tikuvchilikda qo‘llaniladigan tayyor bezak vositalariga nimalar kiradi.

6-BILET

1. Jun gazlamalar. Ularning xususiyati. Jun tolali buyumlarni namlab dazmollash qoidasi.
2. Igna va qaychi bilan ishlaganda texnika xavfsizligi qoidalari.

7-BILET

1. Tikuv mashinasida ishlaganda qanday qoidalarga rioya qilish kerak?
2. Ichki kiyim turlari. Ularga qo‘yiladigan gigiyenik talablar.

8-BILET

1. Yog‘ochdan qanday tola olinadi? Uning xususiyatlari.
2. Nimcha tikish tartibi.

9-BILET

1. Milliy jiyaklarni qayerda va qanday qo‘llash mumkin?
2. Kiyim etak qirqimiga ishlov berish usullari.

10-BILET

1. Ishga kirish uchun qanday hujjatlar kerak bo‘ladi?
2. Yotoq anjomlarining qanday turlarini bilasiz? Ularga qanday gigiyenik talablar qo‘yiladi.

11-BILET

1. To‘g‘ri bichiqli yubkani tikish tartibi ayting.
2. Ichki kiyimlarni tikishda qanday choklardan foydalaniladi?

12-BILET

1. O‘quvchilarning kiyinish uslubi qanday bo‘lishi kerak. Kiyinish meyori deganda nimani tushunasiz?
2. Tikuv mashinasining ustki ip taranglik moslagichi nima uchun xizmat qiladi? Tikuv mashinasining ustki ipini o‘tqazib bering.

13-BILET

1. Tikuv mashinasini parvarish qilish qoidasi.
2. Kiyimga qo‘yiladigan gigiyenik talablar.

14-BILET

1. Sintetik va aralash tolali gazlamalar. Ularning xususiyati.
2. Tikuv mashinasidan foydalanishda qanday xavfsizlik qoidalariga rioya qilish zarur?

15-BILET

1. O‘zbek milliy ayollar tonika sifat ko‘ylagini tayyorlash tartibi.
2. Tabiiy ipakni olinishi. Ularning xususiyatlari.

TIKUVCHILIK YO'NALISHI BO'YICHA AMALIY TOPSHIRIQLAR

(berilgan variantlardan biri tanlangan holda bajariladi)

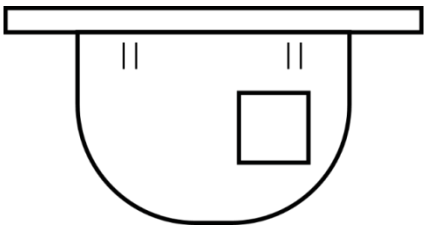

1.Etagi ovalsimon yoki to'g'ri burchak shaklida bichilgan belbog'li fartuk (xohishga ko'ra).
Fartukning etak qirqimiga tayyor lentani jimjimaga yig'ib ishlov beriladi (chok turi xohishga ko'ra). Ustki qirqimi bo'yicha yumshoq taxlama hosil qilinadi va belbog' ulab tikiladi. (Xohishga ko'ra bitta cho'ntak tikish mumkin).

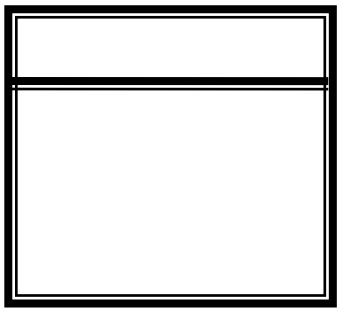

3. Qopqoqli yostiq jildi. (o'lchami xohishga ko'ra).
Ko'ndalang qirqimlariga yopiq qirqimli buklama chokda ishlov beriladi. Jilt ag'darma chokda tayyorlab tikiladi.

4.
Tayyor qo'l sochiq. To'g'ri burchak shaklida (yoki boshqa shaklda) bichilgan tayyor qo'l sochiqni kashta tikib bezatish.

4. Qo'l chokida yuz niqobi (maska)ni tayyorlash.
Xohishga ko'ra tanlangan shaklida bichilgan ikki bo'lakdan iborat gazlamadan foydalaniladi.

DURADGORLIK

1-BILET

1. Daraxtning tana tuzilishini aytib bering.
2. Yog‘och buyumlar yuzasini yupqa zamonaviy qoplamalar bilan qoplash usuli.

2-BILET

1.Yaproqli va igna bargli daraxtlarni nomlarini aytib bering.
2. Maktab mebellarini singan qismlarni ta’mirlash tartibi.

3-BILET

1. Qilarra va uning moslamalarini gapirib bering.
2. Buyumlarni yasashda foydalaniladigan rejalash asboblari nomlarini ayting.

4-BILET

1. Arra turlari va duradgorlikda foydalaniladigan arralar.
2. Randa va iskana tig‘larini qo‘lda charxlash jarayonini aytib bering.

5-BILET

1. Xatkashni tuzilishi haqida hamda undan foydalanishini ko‘rsatib bering.
2. Faner yoki taxta yuzasiga rasm tushirish tartibini ayting.

6-BILET

1. Duradgorlikda foydalaniladigan randa turlari haqida va uning qismlarini ko‘rsatib bering.
2. Yog‘ochni qayta ishlash uchun mo‘ljallangan duradgorlik dastgohining tuzilishi va uning ustidagi asboblarni to‘g‘ri joylashtirishni ayting.

7-BILET

1. Yog‘ochlarni mix yoki burama mix yordamida biriktirishni aytib bering.
2. Yog‘och buyumlar yuzasini yupqa zamonaviy qoplamalar bilan qoplash usulini ayting.

8-BILET

1.Duradgorlik ustaxonasida yong‘inga qarshi xavfsizlik qoidalarini tushuntiring.
2.Yelim turlari va buyum qismlarni yelim yordamida biriktirishni aytib bering.

9-BILET

1. Yog‘ochlarni saqlash va quritish tartibini tushuntirib bering.
2. Parmalash asboblari va yog‘och buyum qismlariga uyalar ochish usuli.

10-BILET

1. Yog‘ochdan yasalgan buyumlarni pardozlashda ishlatiladigan asbob va moslamalarni tushuntiring va ko‘rsating.
2.Kuydirish qurilmasining tuzilishi. Taxta yoki faner yuzsidagi rasmni kuydirish jarayonini aytib bering.

11-BILET

1.Yog‘ochlarni o‘yish-teshishda foydalaniladigan asboblar.
2. To‘rtqirra bo‘laklarni chalishtirma dastabet bog‘lash usuli.

12-BILET

1. Mebel furnituralari va ularni ko‘rinish turlari.
2.Duradgorlik o‘quv ustaxonalarida xavfsizlik texnikasi qoidalarini gapirib bering.

13-BILET

1.Yog‘och o‘ymakorlik turlari. Ishlatiladigan asboblar va ish jarayonida texnika
xavfsizliklik qoidalari.
2.Yog‘och bo‘laklarda tirnoq va quloq ochish usullari.

14-BILET

1.Yog‘ochga ishlov beruvchi o‘yuvchi - yo‘nuvchi dastgohning asosiy qismlari. Yog‘och bo‘lakni o‘yuvchi - yo‘nuvchi dastgohga o‘rnatish tartibini aytib bering.
2. Daraxtlarni kesish jarayoni va yog‘ochlardan xomashyolar tayyorlash.

15-BILET

1.O‘zbekiston Respublikasi Mehnat Kodeksi. Mehnatga oid munosabatlarni tartibga
soluvchi normativ hujjatlar.
2. Tayyor yog‘och buyumlarni bo‘yash usulini aytib bering.

DURADGORLIK YO‘NALISHI BO‘YICHA AMALIY TOPSHIRIQLAR

(O‘quvchlarni qobiliyatini inobatga olib, berilgan amaliy topshiriqdan biri tanlangan holda bajariladi)

1-amaliy topshiriq

Qalamdon yasash yasash

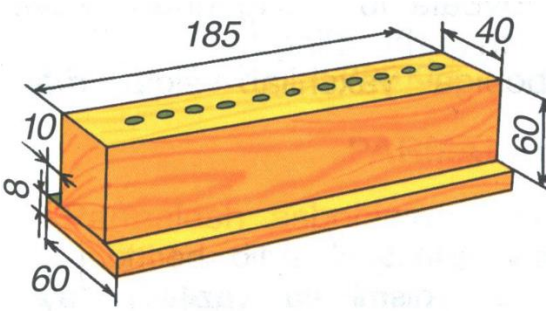

2-amaliy topshiriq

Oshxona uchun yog‘och kurakcha

CHILANGARLIK

1-BILET

1. Bolg'a turlarini va ularning asosiy qismlarini aytib bering.
2. O'lchov turlari va ularni farqlash.

2- BILET

1. Tekislikka ishlov berish turlari.
2. O'yuvchi – yo'nuvchi dastgohida ishlatiladigan keskich turlari.

3- BILET

1. Egovlarning asosiy qismlari va ularni asrash usullari.
2. Texnologik xaritalar.

4- BILET

1. Elektr charxining tuzilishi, ishlatilishi va u bilan ishlash vaqtida rioya qilinadigan texnika xavfsizligi qoidalari.
2. Temirchilik arrasi va uning asosiy qismlarini aytib bering.

5- BILET

1. Metall va metall qotishmalari. Po'lat va cho'yaning turlari.
2. Chilangarlikda ishlatiladigan uskuna turlari.

6- BILET

1. O'yuvchi – yo'nuvchi dastgohning tuzilishini aytib bering.
2. Rezba turlarini aytib bering.

7- BILET

1. O'yuvchi – yo'nuvchi dastgohida ishlash vaqtida rioya qilinadigan texnika xavfsizligi qoidalari.
2. Birikma turlari va ularni ishlatilishi.

8- BILET

1. Suv yig'uvchi moslamaning tuzulishi va ularni ta'mirlash usuli.
2. Buyum yuzalarini egovlash usullari.

9- BILET

1. Parchinlash usuli bilan biriktirishda ishlatiladigan asbob turlari.
2. Frezarlik dastgohining tuzulishi va uning asosiy qismlarini ayting.

10- BILET

1. Parmalash dastgohining tuzulishi va uning asosiy qismlarini ayting.
2. Yig'ma ishlarda ishlatiladigan asbob turlari va ularni ishlatilishi.

11- BILET

1. Egovlarning shakli va tuzilishiga ko'ra turlari.
2. Frezarlik dastgohida ishlash vaqtida rioya qilinadigan texnika xavfsizligi qoidalari.

12- BILET

1. Rezba turlari. Rezba elementlari hamda rezba ochish usullari
2. Spiralsimon parmaning tuzilishi va ishlatilishi.

13- BILET

1. Frezerlash. Freza turlari.
2. Elektr charxi bilan ishlash vaqtida rioya qilinadigan texnika xavfsizligi qoidalari.

14- BILET

1. Uyaga rezba ochish ketma – ketligini aytib bering.
2. Texnologik jarayon nima?

15- BILET

1. Chilangarlik iskanjasining asosiy qismlarini aytib bering.
2. Shtangentsirkulning tuzilishini aytib bering.

CHILANGARLIK YO'NALISHI BO'YICHA AMALIY TOPSHIRIQLAR

1 -amaliy topshiriq
Burchaklik

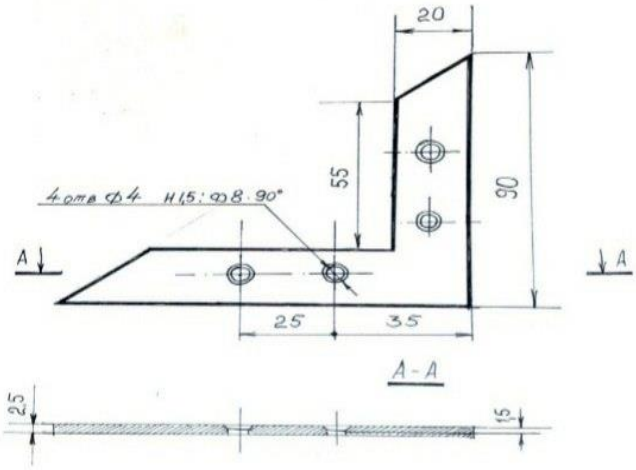

2 amaliy topshiriq
Qulfilgich

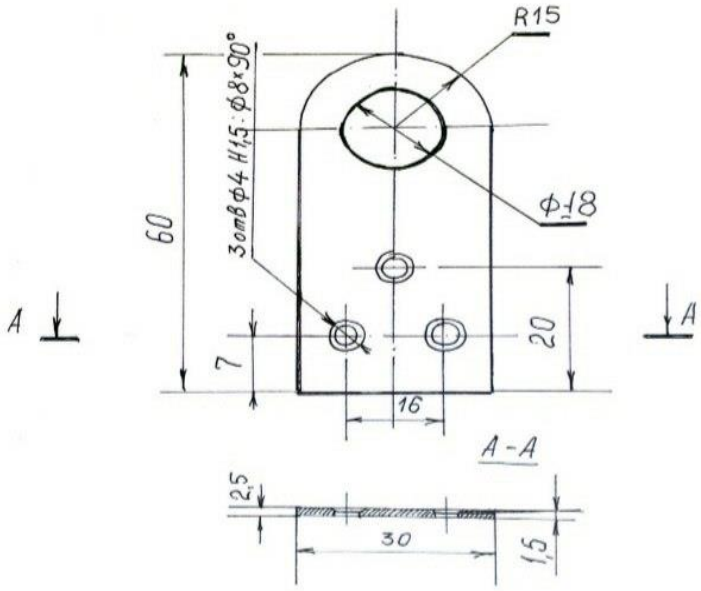

KOSIBCHILIK

1- BILET

1. Kosibchilikda qanday qo'l asboblaridan foydalaniladi?
2. Andozani nima uchun kerakligini ayting?

2- BILET

1. Poyabzallarni faslga mosligi va vazifasini ayting?
2. Yelimlarni qanday turlarini bilasiz?

3- BILET

1. Tabiiy charmni sun`iy charmdan farqini ayting, Ularni ko'rsatib bering?
2. Tikuv mashinasida ishlatiladigan iplarni nomini ayting va ko'rsating?

4- BILET

1. Poyabzalni tag qismidagi detallarini nomini ayting?
2. Kosibchilikda ishlatiladigan mixlarni turi, ularni boshqa mixlardan farqini ayting?

5- BILET

1. Poyabzallarning ichki patagi (stelka) qanday tayyorlanadi?
2. Poyabzalni tagligini (padoshva) yelimlab yopishtirish ketma- ketligini ayting?

6- BILET

1. Poyabzalni tagligi (podoshva) uchun qanday xomashyolar qo'llaniladi?
2. Poyabzalni charmli qismlarini tikuv mashinasida tikib ko'rsating.

7- BILET

1. Ip tularini ayting, poyabzal ta'mirlashda ishlatiladigan ipni ko'rsatib bering.
2. Poyabzal detallarini bichish va qirqish uchun qanday asboblar kerak bo'ladi?

8- BILET

1. Poyabzalni rezinali poshnasini almashtirish ketma –ketligini va kerakli asboblarni ayting.
2. Poyabzal tamirlash ustaxonasida ishlash qoidasi va texnika xavfsizligini aytib bering.

9- BILET

1. Poyabzalni ustki qismiga taglikni (padosh) yelimlab quritish ketma-ketligini ayting.
2. Etikdo'z bolg'asi, uning vositasi, boshqa bolg'alardan farqi.

10- BILET

1. Poyabzalning tagpatagi (stelka) uchun qanday materiallar kerak bo‘ladi.
2. Poyabzalni poshnasidagi tag rezinani almashtirish ketma –ketligini ayting?

11- BILET

1. Kosibchilikda ishlatiladigan bigizlarni turi va vazifasi, texnika xavfsizligini ayting.
2. Poyabzalni poshna qismi. Ularni turi va balandligi.

12- BILET

1. Poyabzalni ustki qismini taglikka (padoshva) yelimlab qotirish va tikish usullarini aytib bering.
2. Poyabzalni tagligini qanday asbob bilan tikiladi.

13- BILET

1. Bigiz va qo‘l yordamida tikladigan choklarni turi ularni vazifasi, chokni namunasini chizib ko‘rsating.
2. Poyabzalni tag qismini qotirish usullarini ayting.

14- BILET

1. Poyabzalni tagiga panja qismini (podmyotka) yelimlab qotirishning ketma –ketligini ayting, poyabzallarni moylash uchun kerakli asboblar?
2. Poyabzal qanday saqlanadi?

15- BILET

1. Poyabzalni poshna tag rezenasini (naboyksini)yelimlash, mixlash usulida ta’mirlashda kerakli materiallarni ayting?
2. Poyabzal ta’mirlash uchun foydalaniladigan tikuv mashinasida ishlash qoidasini ayting?

KOSIBCHILIK YO'NALISHI BO'YICHA AMALIY TOPSHIRIQLAR
(berilgan variantlardan biri tanlagan holda bajariladi)

1-AMALIY TOPSHIRIQ

I. Poyafzal podoshvasini qo'l chokida tikib ta'mirlash. Ish tartibi quyidagicha:

Tikish uslubi. ***Tayyor chok ko'rinishi.***

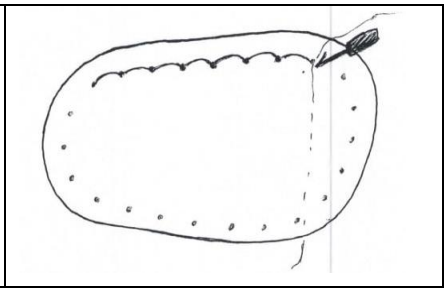

Yuqoridagi qo'l choklari kartonda, charmda yoki poyafzalda tikib ko'rsatiladi.

2-AMALIY TOPSHIRIQ

II. Poyafzal poshnasining tag rezinani almashtirish.

a) *Amaliy ishni bajarish tartibi:-rezinani yelimlab yopishtirish; -mix bilan qoqish.*

b) *Kerakli materiallar – Poliuretan, mikropol rezina.*

c) Ulardan tag rezinasi bichish.

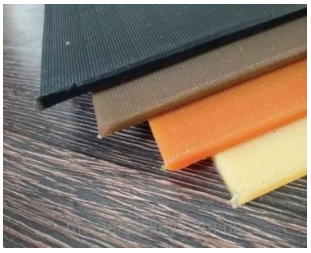

3-AMALIY TOPSHIRIQ

III. Individual vazifa:

Poyabzalni yoki patak andazasini tekstil matoning ustiga qo'yib qalam yoki bo'r bilan chizib olish va kesish

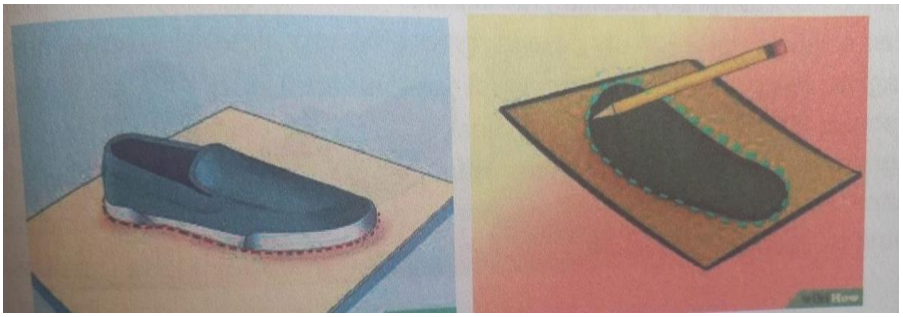

PAZZANDACHILIK

1-BILET

1. Xavfsizlik qoidalariga muvofiq pichoqni qanday qilib to‘g‘ri uzatish kerakligini tushuntiring.
2. Pazandachilik nima?
3. Amaliy ish. Bahor salatini tayyorlang.

2- BILET

1. Qanday sharqona shirinliklarni bilasiz?
2. Ko‘katlarning qanday turlarini bilasiz?
3. Amaliy ish. Achichuk salatini tayyorlang.

3- BILET

1. Palov tayyorlash uchun qanday mahsulotlar ishlatilishini sanab o‘ting.
2. Sumalak qancha vaqt tayyorlanadi?
3. Amaliy ish. Mevali salatni tayyorlang.

4- BILET

1. Issiq ichimliklarga nima kiradi?
2. Kartoshka frini qovurish kerakmi yoki qaynatish?
3. Amaliy ish. Pomidor va bodringdan salat tayyorlang.

5- BILET

1. Sho‘rva tayyorlash uchun qanday mahsulotlar ishlatilishini sanab o‘ting.
2. Mikroto‘lqinli pech oshxonada nima uchun kerak?
3. Amaliy ish. Kartoshkani bo‘laklarga bo‘ling.

6- BILET

1. Bir nechta un mahsulotlarini sanab o‘ting.
2. Eng keng tarqalgan oddiy buterbrod nimadan iborat?
3. Amaliy ish. Olmani tilimlarga bo‘ling.

7- BILET

1. Karamli salatga yana qanday sabzavotlar qo‘shilishi mumkin?
2. Oshxonada kastrulka nima uchun kerak?
3. Amaliy ish. Yangi sabzavotlardan salat tayyorlang.

8- BILET

1. O‘zbekiston milliy oshxonasining bir nechta taomlarni sanab o‘ting.
2. O‘zingiz bilgan kesish turlarini sanab o‘ting.
3. Amaliy ish. Sabzini qiring.

9- BILET

1. Novvoy qanday ish bilan shug‘ullanadi?
2. Oziq-ovqat mahsulotlarini birlamchi qayta ishlash haqida nimalarni bilasiz?
3. Amaliy ish. Kartoshka pyuresini tayyorlang.

10- BILET

1. Oshpaz nima qiladi?
2. Qanday ovqatlarni bug‘da tayyorlash mumkin?
3. Amaliy ish. Oddiy buterbrod tayyorlang.

11- BILET

1. Sut mahsulotlaridan bir nechtasini sanab bering.
2. Sirlangan qavati ko‘chgan idishlarda ovqat pishirish mumkinmi?
3. Amaliy ish. Bahor salatini tayyorlang.

12- BILET

1. Ayron nimadan tayyorlanadi?
2. Qanday bahor bayrami taomlarini bilasiz?
3. Amaliy ish. Achichuk salatini tayyorlang.

PAZANDACHILIK YO'NALISHI BO'YICHA AMALIY TOPSHIRIQLAR

(xohishga ko'ra quyidagi vazifalardan bittasi tanlanadi)

I. ***Sabzavotlar va ko'katlardan bahorgi salatni tayyorlash va chiroyli qilib bezatish.***

II. Mevalarni to'rtburchak qilib to'g'rash. Mevali salat tayyorlash. Dasturxonga tortish uchun chiroyli bezash.

III. Tayyor pechenyelarni krem bilan bezash va dasturxonga tortish uchun tayyorlash.

MURAKKAB NUQSONLI O‘QUVCHILAR UCHUN VAZIFALAR:
(Xohishga ko‘ra vazifalardan biri tanlanadi)

I. ***Choy damlash. Dasturxonga tortishga tayyorlash.***

II. ***Tayyor kesilgan masalliqlardan buterbrod tayyorlash.***

III. ***Tuxumni qaynatish va likopchada chiroyli qilib bezatish.***

SARTAROSHLIK

1-BILET
1. Ployka yordamida bajariladigan soch turmaklari.
2. Soch turlari.

2-BILET
1. Sartaroshxona jihozi.
2. Taroq turlari.

3-BILET
1. Sartarosh asboblari nomlari.
2. Sartarosh asboblari bilan ishlashda texnika xavfsizlik qoidalari.

4-BILET
1. Tabiiy soch bo‘yoqlari.
2. O‘g‘il bolalar soch shakli nomlari.

5-BILET
1. Sochni parvarish qilish qoidasi.
2. Soch balzami nima uchun ishlatiladi.

6-BILET
1. Sartaroshxonada sanitariya gigiyena talablar.
2. Yog‘och chopli bigudini ishlatish tartibi.

7-BILET
1. Soch bo‘yash tartibi.
2. Qo‘l tirnoqlarini manikur qilish tartibi.

8-BILET
1. Soch to‘kilishida zarur bo‘lgan muolajalar.
2. Turli zakolkalar yordamida bajariladigan soch turmaklari.

9-BILET
1. Soch turiga ko‘ra shampun tanlash qoidasi.
2. Bigudi yordamida sochga shakl berish qoidasi.

10-BILET
1. Kimyoviy bo‘yoq turlari.
2. Oyoq tirnoqlarini pedikur qilish tartibi.

11-BILET

1. Bigudi turlari.
2. Qaychi turlari va ularni ishlatish qoidasi.

12-BILET

1. Soch yuvish qoidasi.
2. Shampun turlari va ularni ishlatish qoidasi.

13-BILET

1. Soch terisi va ildizini parvarish qilish qoidasi.
2. Elektr Ploykasi bilan ishlashda ehtiyot choralari.

14-BILET

1. Sartaroshxonada mijozlar bilan ishlash tartib-qoidalari.
2. Elektr Fen bilan ishlashda ehtiyot choralari.

15-BILET

1. O‘quvchilarga mos soch turmaklari.
2. Soch olish elektr mashinkasi bilan ishlashda extiyot choralari.

SARTAROSHLIK BO'YICHA Amaliy topshiriqlar

(berilgan variantlardan birini tanlagan holda bajariladi)

	1. Turli hil bigudilar ichidan Termo begudini ajratib bering
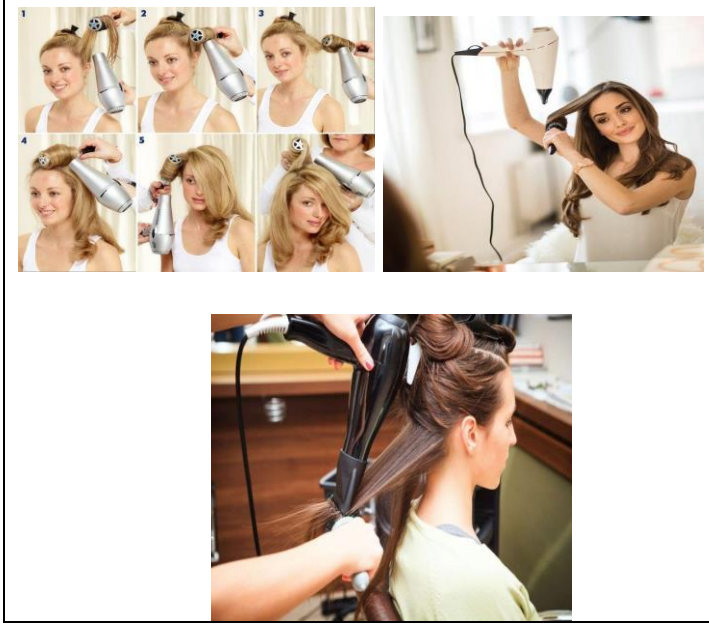	**2. Fen yordamida sochga shakl berib quritish**

	3. Sochni turmaklash (turmak shakli xoxishga ko‘ra tanlanadi)

KULOLCHILIK

1-BILET

1. Kulolchilik hunarmandchilikning qanday turi hisoblanadi?
2. Kulolchilikda asosiy xom ashyo nima hisoblanadi?

2-BILET

1. Sopol sifati yaxshi bo‘lishi uchun nima qilish kerak?
2. Kulolchilikning asosiy ish quroli nima?

3-BILET

1. Tayyor buyumlarni ilgari nimada pishirganlar?
2. Xumdon qanday turlarga bo‘linadi?

4-BILET

1. Sirlangan idishlar xumdonda necha marotaba qizdiriladi?
2. Kulolchilikda qanday buyumlar yasaladi?

5-BILET

1. Kulollar ish bajarishiga ko‘ra qanday turlarga bo‘linadi?
2. Kulolchilikda qanday loy turlaridan foydalanilgan?

6-BILET

1. Kulolchilikda qaysi loy mo‘jizakor go‘zallik yaratgan?
2. Kulolchilik qaysi davrdan boshlangan?

7-BILET

1. Neolit davrida odamlar yasalgan buyumlarni nimada pishirganlar?
2. Neolit davrida buyum taglari qanday ko‘rinishda yasalgan?

8-BILET

1. XIX asrda O‘rta Osiyoda qanday kulolchilik markazlari tashkil topgan?
2. 1930 yilda Toshkent va Samarqandda qanday ustaxonalar tashkil etildi?

9-BILET

1. Nechanchi yilda Toshkentda o‘quv ishlab chiqarish ustaxonalari tashkil etildi?
2. Kulolchilikni tadbiq etishda qaysi rassom o‘zining katta hissasini qo‘shgan?

10-BILET

1. Keramika nima?
2. Qolip nimadan tayyorlanadi va qanday turlari bor?

11-BILET

1. Naqsh nima (ma'nosi)?
2. Naqsh qanday bezak?

12-BILET

1. Naqshning qanday turlari bor?
2. Naqshdan qayerlarda va nimalarni bezatishda foydalaniladi?

13-BILET

1. Ganch o'ymkorligida naqshning qanday turlaridan foydalaniladi?
2. Gulli girix nimalardan tashkil topgan?

14-BILET

1. Ramziy naqsh nimalardan tashkil topgan?
2. Yashil, qizil va ko'k rangning ramziy ma'nosi nima?

15-BILET

1. Ikki chiziq orasidagi yo'lga chizilgan naqsh qanday naqsh deyiladi?
2. Yo'lsimon naqshlarni qanday hosil qilish mumkin?

KULOLCHILIK YOʻNALISHI BOʻYICHA AMALIY TOPSHIRIQLAR

(Oʻquvchilarni qobiliyatini inobatga olib, berilgan amaliy topshiriqlardan birini tanlagan holda bajariladi)

1-amaliy topshiriq
(Guldon yasash)

2-amaliy topshiriq
(Devor bezagini